

DETALHE HID-1
1:25

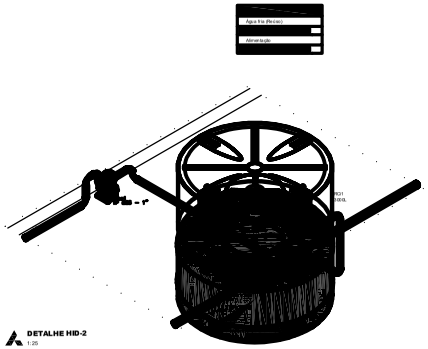

DETALHE HID-2
1:25

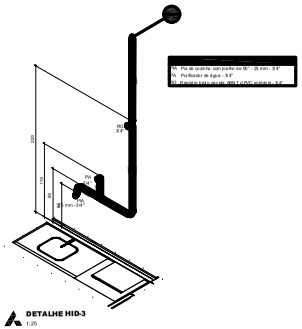

DETALHE HID-3
1:25

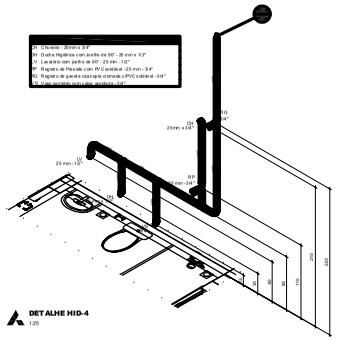

DETALHE HID-4
1:25

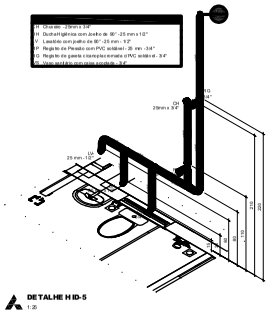

DETALHE HID-5
1:25

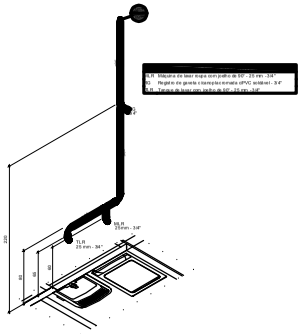

DETALHE HID-6
1:25

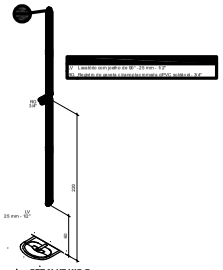

DETALHE HID-7
1:25

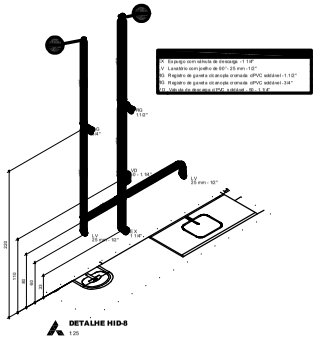

DETALHE HID-8
1:25

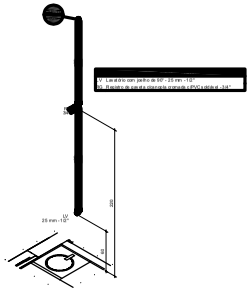

DETALHE HID-9
1:25

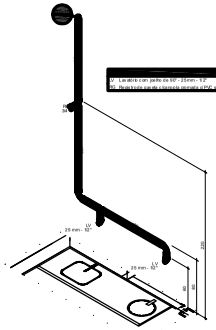

DETALHE HID-10
1:25

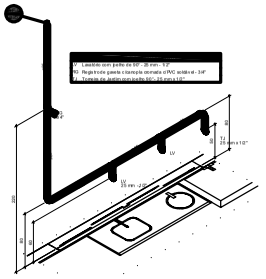

DETALHE HID-11
1:25

UBS - TRÊS FRONTEIRAS

PREFEITURA MUNICIPAL

ESTADO DE SANTA CATARINA
PREFEITURA MUNICIPAL DE DIONÍSIO CERQUEIRA
SECRETARIA DE OBRAS E INFRAESTRUTURA

01/02